VENISIO COMPACT

NO VENISIO COMPACT_ C
06/2022

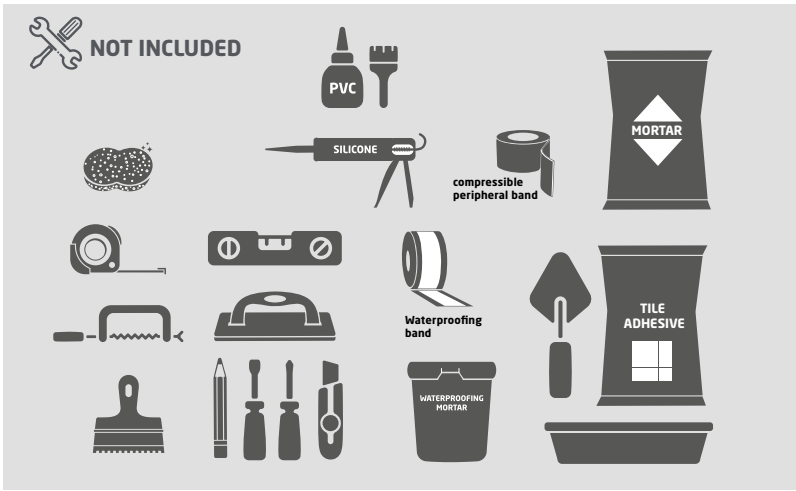

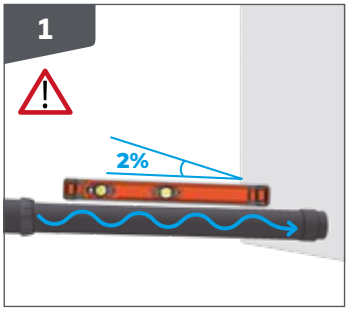

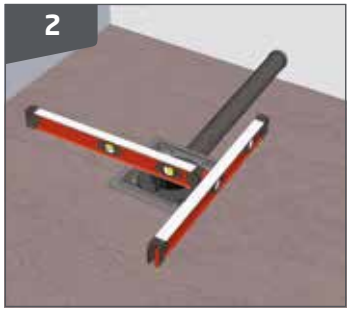

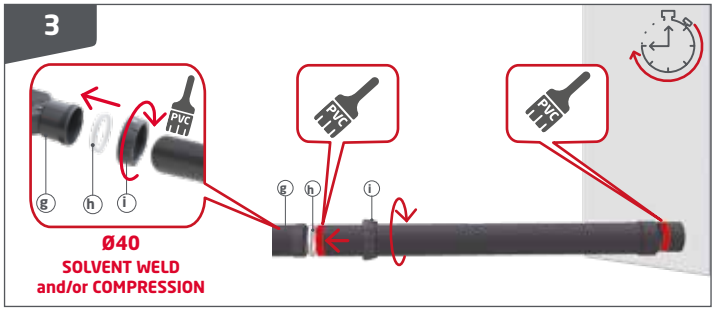

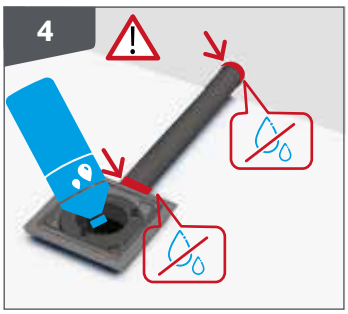

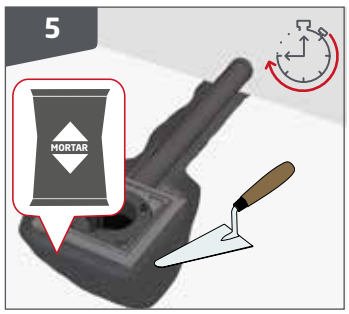

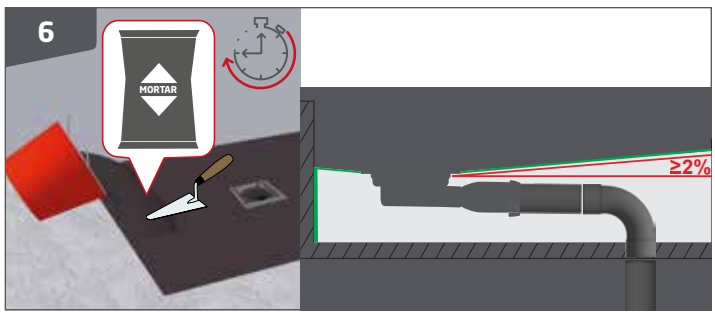

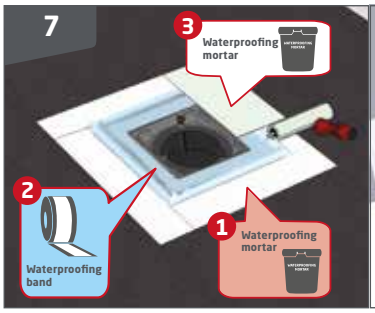

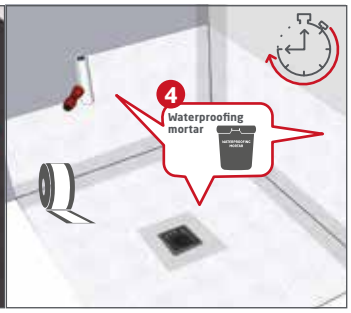

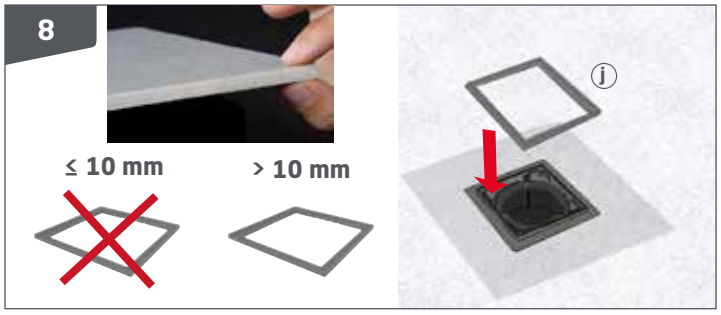

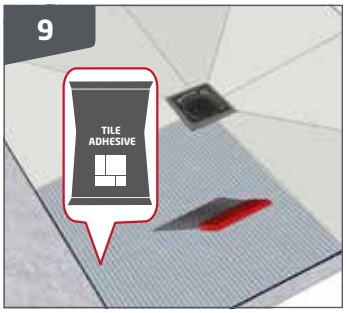

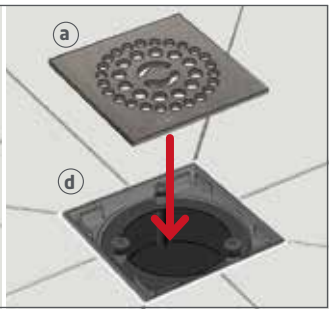

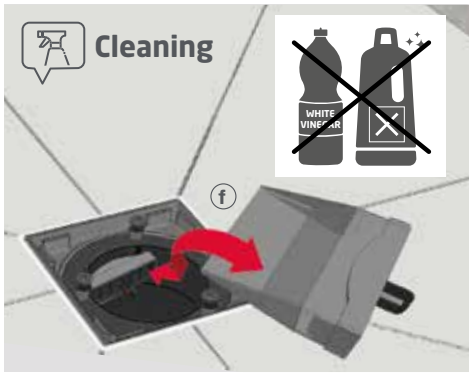

VENISIO COMPACT

FR VENISIO COMPACT

Avant la réalisation du chantier, prendre connaissance des réglementations de mise en œuvre. Les supports à recouvrir doivent être sains, propres, dépoussiérés. Assembler les pièces ⓑⓒⓓⓔⓕⓖ.

1- Positionner le siphon dans un plot de mortier et connecter au réseau d'évacuation avec une pente de 2% minimum.
2- Vérifier que le haut de la bonde à chaper ⓓ est de niveau et à la hauteur souhaitée.
3- Coller le tuyau d'évacuation à la colle PVC tout en respectant la pente.
4- Verser 2 litres d'eau pour tester l'étanchéité.
5- Sceller le siphon et le tuyau d'évacuation avec du mortier.
6- Mettre en place une bande périphérique compressible de 5 mm d'épaisseur minimum le long des parois verticales. Puis, réaliser la chape au mortier avec des pentes de 2% minimum.
7- Réaliser la reprise d'étanchéité avec un enduit d'étanchéité et une bande de renfort. Réaliser l'étanchéité complète de la douche (murs et sol) avec un enduit d'étanchéité.
8- *Utilisation possible de la rehausse ⓘ pour les carreaux > 10 mm.*
9- Coller le carrelage au mortier colle et réaliser les joints de préférence avec un joint epoxy.
10- Réaliser un joint silicone entre le carrelage et le cadre, puis poser la grille ⓐ.

Nettoyer régulièrement la membrane. Attention : Ne pas la jeter. Remettre en place la membrane sans l'abîmer. Pour protéger votre installation, ne pas utiliser de produits d'entretien ou de débouchage à base d'acide sulfurique.

EN VENISIO COMPACT

Before carrying out the work, familiarize yourself with the implementation regulations. The substrates to be covered must be sound, clean and free of dust. Assemble parts ⓑⓒⓓⓔⓕⓖ.

1- Position the drain in the mortar base and connect the waste pipe with a minimum of 2% downward slope.
2- Check the top of the flange ⓓ drain is level and at the correct required heigh.
3- Glue in the waste pipe with PVC glue respecting the slope.
4- Pour in 2 litres of water in order to check there are no leaks.
5- Add mortar to hold drain and waste pipe firmly in place.
6- Place a compressible peripheral band of at least 5 mm thickness along the vertical walls. Then, carry out the screed with the mortar with slopes of 2% minimum.
7- Seal with waterproofing mortar and reinforcement waterproofing band.
Complete the waterproofing of the entire shower (walls and floor) with waterproofing mortar.
8- *Optional additional spacer ⓘ could be used for >10 mm.*
9- Apply tiles with tile adhesive and grout with waterproof grout.
10- Seal the gap between the tiles and the frame with silicone, then install the grid ⓐ.

Caution : Frequently clean the membrane. Do not discard. Insert the membrane back in place, making sure not to damage it. Do not use cleaning products or drain cleaners that contain sulfuric acid and harsh chemicals in your shower drain.

NL VENISIO COMPACT

Alvorens de werken uit te voeren, moet u kennis nemen van de installatieregels. De te bekleden oppervlakken moeten onbeschadigd, proper en stofvrij zijn. Monteer de stukken ⓑⓒⓓⓔⓕⓖ.

1- Plaats de sifon in een dot mortel en sluit deze aan op het afvoernetwerk met een hellingsgraad van minstens 2%.
2- Controleer of de in te werken plug ⓓ de gewenste hellingsgraad en hoogte heeft.
3- Plaats de afvoerbuis met behulp van de PVC-lijm en respecteer hierbij de hellingsgraad.
4- Giet 2 liter water in de afvoergoot om de waterdichtheid te testen.
5- Dicht de sifon en afvoerbuis met mortel.
6- Breng langs de randen van de verticale wanden een voeg aan van minstens 5 mm met samendrukbaar materiaal. Leg vervolgens met de mortel een deklaag aan en respecteer een hellingsgraad van minstens 2%.
7- Zorg met behulp van een dichtingscoating en een versterkingsstrook voor een volledige afdichting. Maak de douche (muren en vloer) volledig waterdicht met een dichtingscoating.
8- *Gebruik de verhoging ⓘ voor tegels die dikker zijn dan 10 mm.*
9- Kleef de tegels op de mortellijm en voeg bij voorkeur met een epoxy voegmiddel.
10- Breng gool aan tussen de tegels en het frame en plaats vervolgens het rooster ⓐ.

Reinig regelmatig het membraan. Opgelet! Gooi dit nooit weg. Plaats het membraan terug zonder dit te beschadigen. Gebruik geen onderhouds- of ontstoppingsmiddelen op basis van zwavelzuur om uw installatie te beschermen.

ES VENISIO COMPACT

Antes de realizar la obra, debe conocer la normativa de aplicación. Las superfícies a cubrir deben estar en buen estado, limpias y sin polvo. Monte las piezas ⓑⓒⓓⓔⓕⓖ.

1- Coloque el sifón en una base de mortero y conéctelo a la salida de evacuación con una pendiente mínima del 2%.
2- Compruebe que la parte superior de la sumidero para plato de ducha ⓓ esté nivelada y a la altura deseada.
3- Conecte la sumidero y el tubo de evacuación con la cola de PVC respetando la pendiente.
4- Vierta 2 litros de agua para comprobar la estanqueidad.
5- Instale el sifón y el tubo de evacuación con mortero.
6- Coloque una banda periférica comprimible de al menos 5 mm de espesor a lo largo de las paredes verticales. Luego realice el revestimiento con el mortero con pendientes del 2% como mínimo.
7- Realice la estanqueidad de la entrada de la válvula con impermeabilizante y una banda de refuerzo. Realice la estanqueidad completa de la ducha (paredes y suelo) con impermeabilizante.
8- *Uso posible de soportes ⓘ para ajustar la altura de las baldosas > 10 mm.*
9- Colocar las baldosas con cemento cola y realice las juntas preferentemente con una junta epoxi.
10- Realice una junta de silicona entre las baldosas y el marco y luego coloque la rejilla ⓐ.

Limpie regularmente la membrana. Atención: No debe tirarse. Vuelva a colocar la membrana después de su limpieza. Para proteger su instalación, no utilice productos de mantenimiento o desatasco a base de ácido sulfúrico.

IT VENISIO COMPACT

Prima di iniziare il lavoro, prendere atto delle regole di implementazione. I supporti devono essere sani, puliti e spolverati. Montare i pezzi ⓑⓒⓓⓔⓕⓖ.

1- Posizionare il sifone in un blocchetto di malta e collegarlo alla rete di scarico con una pendenza minima dell'2%.
2- Verificare che la parte superiore della piletta da tagliare ⓓ sia a livello e all'altezza desiderata.
3- Incollare il tubo di scarico con la colla per PVC rispettando al contempo la pendenza.
4- Versare 2 litri d'acqua per collaudare la tenuta stagna.
5- Sigillare il sifone e il tubo di scarico utilizzando la malta.
6- Installare in una bande compressive di spessore 5mm minimum il lungo delle parete verticale. In seguito, realizzare il massetto di malta con pendenze del minimum 2%.
7- Realizzare l'impianto a tenuta stagna con uno strato impermeabile e un nastro di rinforzo. Realizzare l'impermeabilità completa della doccia (pareti e pavimento) con uno strato impermeabile.
8- *Uso possibile del rialzo ⓘ per le piastrelle con spessore superiore a 10 mm.*
9- Incollare le piastrelle con malta e colla e realizzare le guarnizioni, preferibilmente con un prodotto epossidico.
10- Realizzare una guarnizione in silicone tra le piastrelle e la cornice, dopodiché posare la griglia ⓐ.

Pulire la membrana a intervalli regolari. Attenzione: evitare di gettarla. Rimettere la membrana al suo posto senza danneggiarla. Per proteggere l'impianto, evitare di utilizzare prodotti di manutenzione o di sturamento a base d'acido solforico.

PT VENISIO COMPACT

Antes da execução da obra, tomar conhecimento dos regulamentos relativos à instalação. Os suportes a cobrir devem ser sólidos, limpos e sem vestígios de poeira. Montar as peças ⓑⓒⓓⓔⓕⓖ.

1- Colocar o sifão numa base de argamassa e ligar à rede de esgotos com uma inclinação mínima de 2%.
2- Confirmar que a parte superior da válvula a revestir ⓓ está nivelada e à altura pretendida.
3- Colar o tubo de descarga com cola de PVC respeitando a inclinação.
4- Derramar 2 litros de água para testar a impermeabilização.
5- Vedar o sifão e o tubo de descarga com argamassa.
6- Instalar uma fita compressível para juntas perimetrais com uma espessura mínima de 5 mm ao longo das paredes verticais. De seguida, criar a base de argamassa com inclinações de, no mínimo, 2%.
7- Proceder à impermeabilização com um revestimento de impermeabilização e uma faixa de reforço. Impermeabilizar totalmente o duche (paredes e chão) com um revestimento de impermeabilização.
8- *Utilização possível do apoio ⓘ para azulejos > 10 mm.*
9- Colar os azulejos com argamassa adesiva e criar as juntas, de preferência, com epóxi para juntas.
10- Criar um selo de silicone entre os azulejos e a estrutura e, seguidamente, colocar a grelha ⓐ.

Limpar regularmente a membrana. Atenção: Não descartar. Voltar a colocar a membrana sem a danificar. Para proteger a sua instalação, não utilize produtos de manutenção ou de desentupimento à base de ácido sulfúrico.

DE VENISIO COMPACT

Vor Beginn der Arbeiten ist es ratsam, sich über die verschiedenen Bestimmungen zum Einbau zu informieren. Der Untergrund, auf dem der Einbau erfolgen soll, muss sauber und staubfrei sein. Elemente ⓑⓒⓓⓔⓕⓖ montieren.

1- Siphon mit etwas Mörtel positionieren und mit einem Gefälle von mindestens 2% am Abwassernetz anschließen.
2- Sicherstellen, dass sich die Oberkante des fliesbaren Ablaufs ⓓ in der gewünschten Höhe befindet und waagrecht liegt.
3- Ablaufrohr mit PVC-Kleber unter Berücksichtigung des vorgeschriebenen Gefälles montieren.
4- 2 Liter Wasser einlaufen lassen, um die Dichtigkeit zu prüfen.
5- Siphon und Ablaufrohr mit Mörtel verankern.
6- Rundum an den senkrechten Seitenwänden ein mindestens 5 mm dickes Quetschband anbringen. Dann mit Mörtel den Gefälleestrich ausführen (Mindestgefälle 2 %).
7- Mit Dichtungsmasse und Verstärkungsband eine Abdichtschicht aufbringen.
Dusche vollständig mit Dichtmasse abdichten (Wände und Boden).
8- *Mit Höheneinsatz ⓘ kombinierbar, für Fliesen > 10 mm.*
9- Fliesen mit Klebemörtel verlegen und vorzugsweise mit Epoxidharzfugenmasse verfugen.
10- Fuge zwischen den Fliesen und dem Rahmen mit silikon abdichten. Dann den ⓐ Rost einsetzen.

Membran regelmäßig reinigen. Vorsicht: Nicht wegwerfen. Membran vorsichtig wieder einsetzen, ohne sie zu beschädigen. Schützen Sie Ihre Installation und verzichten Sie auf Reinigungsmittel und Abflussreiniger auf Basis von Schwefelsäure.

PL VENISIO COMPACT

Przed wykonaniem prac prosimy zapoznać się z instrukcją montażu. Powierzchnie przeznaczone do pokrycia muszą być niezniszczone, czyste i wolne od kurzu. Montaż części ⓑⓒⓓⓔⓕⓖ.

1- Umieścić syfon w bloczku z zaprawy i podłączyć do sieci odprowadzającej z nachyleniem wynoszącym co najmniej 2%.
2- Sprawdzić, czy górna krawędź odpływu do zabudowy ⓓ jest wypoziomowana i znajduje się na odpowiedniej wysokości.
3- Przykleić rurę odprowadzającą, używając kleju do PCV, pamiętając o zachowaniu nachylenia.
4- Wlać 2 litry wody, aby sprawdzić szczelność.
5- Uszczelnić syfon i rurę odprowadzającą, używając zaprawy.
6- Wzdłuż pionowych ścianek założyć ścisłą opaskę o grubości co najmniej 5 mm. Następnie wykonać wylewkę podłogową za pomocą zaprawy ze spadkiem wynoszącym przynajmniej 2%.
7- Wykonać kołnierz uszczelniający, używając podkładu uszczelniającego i wzmocnionej taśmy.
Wykonać pełne uszczelnienie prysznica (ściany i posadzka), używając podkładu uszczelniającego.
8- *Możliwe jest użycie podkładki podwyższającej ⓖ dla płytek > 10 mm.*
9- Przykleić płytki, używając zaprawy klejowej i uszczelnić, najlepiej za pomocą uszczelnienia epoksydowego.
10- Wykonać uszczelnienie silikonu między płytkami a ramą, a następnie założyć kratkę ⓐ.

Regularnie czyścić membranę. Uwaga: Nie należy jej wyrzucać. Ponownie założyć membranę, uważając, aby jej nie uszkodzić. Aby chronić instalację, nie należy stosować środków myjących i udrażniających na bazie kwasu siarkowego.

RO VENISIO COMPACT

Înainte de instalare, aveți în vedere reglementările privind execuția lucrărilor. Este necesar ca suprafețele care trebuie acoperite să fie solide, curate și fără praf. Asamblați piesele ⓑⓒⓓⓔⓕⓖ.

1- Poziționați sifonul în blocul de mortar și conectați-l la rețeaua de evacuare cu o înclinație de cel puțin 2%.
2- Verificați dacă partea de sus a ventilului de scurgere cu flanșă ⓓ este la nivel și la înălțimea dorită.
3- Lipiți teava de evacuare cu adeziv pentru PVC, respectând înclinația.
4- Turnați 2 litri de apă pentru a verifica etanseitatea.
5- Sigilați sifonul și teava de evacuare cu mortar.
6- Montați o bandă periferică comprimabilă cu o grosime de minimum 5 mm de-a lungul pereților verticali. Construiți apoi sapa din mortar, asigurând pante de minimum 2 %.
7- Realizați reetanșeizarea cu agent de etanșare și o bandă de întărire.
Etanșeizați complet dușul (pereți și pardoseală) cu un agent de etanșare.
8- *Se poate utiliza extensia ⓘ pentru plăci ceramice > 10 mm.*
9- Lipiți placa ceramică cu mortar adeziv și realizați îmbinările, de preferat cu agent epoxidic pentru îmbinări.
10- Aplicați silicon între placa ceramică și cadru, apoi așezați grila ⓐ.

Curățați regulat membrana. Atenție: nu o aruncați. Puneți la loc membrana fără să o deteriorați. Pentru a vă proteja instalația, nu utilizați produse de întreținere sau de desfundare pe bază de acid sulfuric.

RU VENISIO COMPACT (ВЕНЕЦИЯ КОМПАКТ)

Перед проведением ремонтных работ ознакомьтесь с правилами выполнения. Покрываемые поверхности должны быть неповрежденными, чистыми и очищенными от пыли. Соберите детали ⓑⓒⓓⓔⓕⓖ.

1- Поместите трап в стяжку и соедините его с канализацией под уклоном не менее 2%.
2- Убедитесь, что верхняя часть трапа ⓓ установлена ровно и находится на нужной высоте.
3- Приклейте сливную трубу клеем ПВХ, соблюдая требуемый уклон.
4- Залейте 2 литра воды, чтобы проверить герметичность.
5- Добавьте раствор, чтобы прочно закрепить трап и сливную трубу.
6- Уложите уплотнительную ленту толщиной не менее 5 мм вдоль вертикальных стенок. Затем залейте раствор для стяжки с уклоном не менее 2%.
7- Восстановите гидроизоляцию с помощью изоляционного покрытия и укрепляющей гидроизоляционной ленты.
Завершите гидроизоляцию душа (стены и пол) гидроизоляционным покрытием.
8- *Для регулировки высоты возможно использование дополнительной вставки ⓖ для плитки > 10мм (не входит в комплект).*
9 - Приклейте плитку при помощи специального раствора и сделайте затирку швов предпочтительно эпоксидной смесью.
10 - Используйте силикон для силикона между плиткой и лотком, затем установите решетку ⓐ.

Регулярно очищайте мембрану. Внимание: Не выбрасывайте ее. Поставьте мембрану на место, не повредив ее. Чтобы защитить ваше оборудование, не используйте продукты по уходу или чистящие средства на основе серной кислоты.

EL VENISIO COMPACT

Πριν από την προετοιμασία του χώρου εργασίας, λάβετε γνώση των κανονισμών εκτέλεσης. Οι βάσεις προς επικάλυψη θα πρέπει να είναι υγιείνές, καθαρές και χωρίς σκόνη. Συναρμολογήστε τα τμήματα ⓑⓒⓓⓔⓕⓖ.

1- Τοποθετήστε το σιφόνι σε μία στρώση κονιάματος και συνδέστε το στο δίκτυο εκκένωσης με κλίση τουλάχιστον 2%.
2- Βεβαιωθείτε ότι το άνω μέρος της βαλβίδας με φλάντζα ⓓ είναι οριζόντιο και στο επιθυμητό ύψος.
3- Κολλήστε τον σωλήνα εκκένωσης με κόλλα PVC τηρώντας την κλίση.
4- Ρίξτε 2 λίτρα νερό για να δοκιμάσετε την στεγανοποίηση.
5- Σφραγίστε το σιφόνι και τον σωλήνα εκκένωσης με κονίαμα.
6- Τοποθετήστε μία περιμετρική λωρίδα συμπίεσης πάχους τουλάχιστον 5 mm κατά μήκος των κάθετων τοιχωμάτων. Στη συνέχεια ετοιμάστε την επίστρωση χρησιμοποιώντας κονίαμα, με κλίσεις τουλάχιστον 2%.
7- Στεγανοποιήστε με σφραγιστικό υλικό και ενισχυτική ταινία.
Στεγανοποιήστε πλήρως την ντουζιέρα (τοίχοι και δάπεδο) με σφραγιστικό υλικό στεγανοποίησης.
8- *Δυνατότητα χρήσης ανύψωτικού ⓘ για πλακίδια > 10 mm.*
9- Κολλήστε τα πλακίδια στο συγκολλητικό κονίαμα και γεμίστε τους αρμούς κατά προτίμηση με εποξειδικό υλικό αρμολόγησης.
10- Τοποθετήστε υλικό αρμολόγησης με σιλικόνη μεταξ ύ των πλακιδίων και του πλαισίου, και στη συνέχεια τοποθετήστε την σχάρα ⓐ.

Καθαρίζετε τακτικά την μεμβράνη. Προσοχή: Μην την πετάξετε. Επανατοποθετήστε την μεμβράνη χωρίς να την καταστρέψετε. Για την προστασία της εγκατάστασής σας, μην χρησιμοποιείτε απορρυπαντικά ή προϊόντα απόφραξης με βάση το θειικό οξύ.

BG VENISIO COMPACT

Преди да започнете работа, се запознайте с нормативните изисквания за монтаж. Повърхностите, които ще се покриват, трябва да са здрави, чисти и без прах. Сглобете частите ⓑⓒⓓⓔⓕⓖ.

1- Позиционирайте сифона върху блок замазка и свържете към отводнителната мрежа под наклон от поне 2%.
2- Проверете дали горната част на роговия сифон ⓓ е нивелирана и на желаната височина.
3- Залепете отводнителната тръба с лепило за PVC, като спазвате наклона.
4- Изсипете 2 литра вода, за да проверите непропускливостта.
5- Нанесете и оформете замазката около сифона и отводнителната тръба.
6- На вертикалните стени поставете окантваща компенсаторна лента с дебелина най-малко 5 mm. След това направете замазката, като спазвате наклон от минимум 2%.
7- Поставете ленти строително тиксо и довършете хидроизолацията на сифона с хидроизолиращ слой.
Завършете хидроизолацията на душовото пространство (стени и под) с нанасяне на течна хидроизолационна мембрана.
8- *Възможно използване на наставка ⓘ за плочки > 10 mm.*
9- Залепете плочките върху лепилната замазка и оформете предпочитаните фуги с епоксидна фугираща смес.
10- Нанесете силиконово силикон между плочките и рамката, след което монтирайте решетката ⓐ.

Почиствайте редовно мембранния филтър. Внимание: не го изхвърляйте. Поставете мембранния филтър обратно, като внимавате да не го повредите. За да предпазите инсталацията си, не използвайте почистващи или отпушващи препарати на базата на сярна киселина.

WIRQUIN 11 rue du Château de Bel Air 44482 Carquefou Cedex France
WIRQUIN LTD Unit 3, Alpha Court, Capitol Park, Thorne, DN8 5TZ – UK
WIRQUIN ROMANIA Bd. Metalurgiei nr 78, sector 4, Bucuresti.ROMANIA
WIRQUIN IBERICA Zl de Abraveses Pavilhao 8 3515-157 Viseu PORTUGAL
WIRQUIN CALAF - P.I. Pla Dels Vinyats II - C/ La Ilum 5-7 - 08250 Sant Joan de Vilatorrada Barcelona – España
WIRQUIN SOUTH AFRICA - 2 Brickfields Road, Alexander Park, Uitenhage, 6229, Eastern Cape, South Africa
WIRQUIN RUSSIE Ul. Pistsova, 5 0 601110, Kosterevo Vladimir Region RUSSIA

wirquin